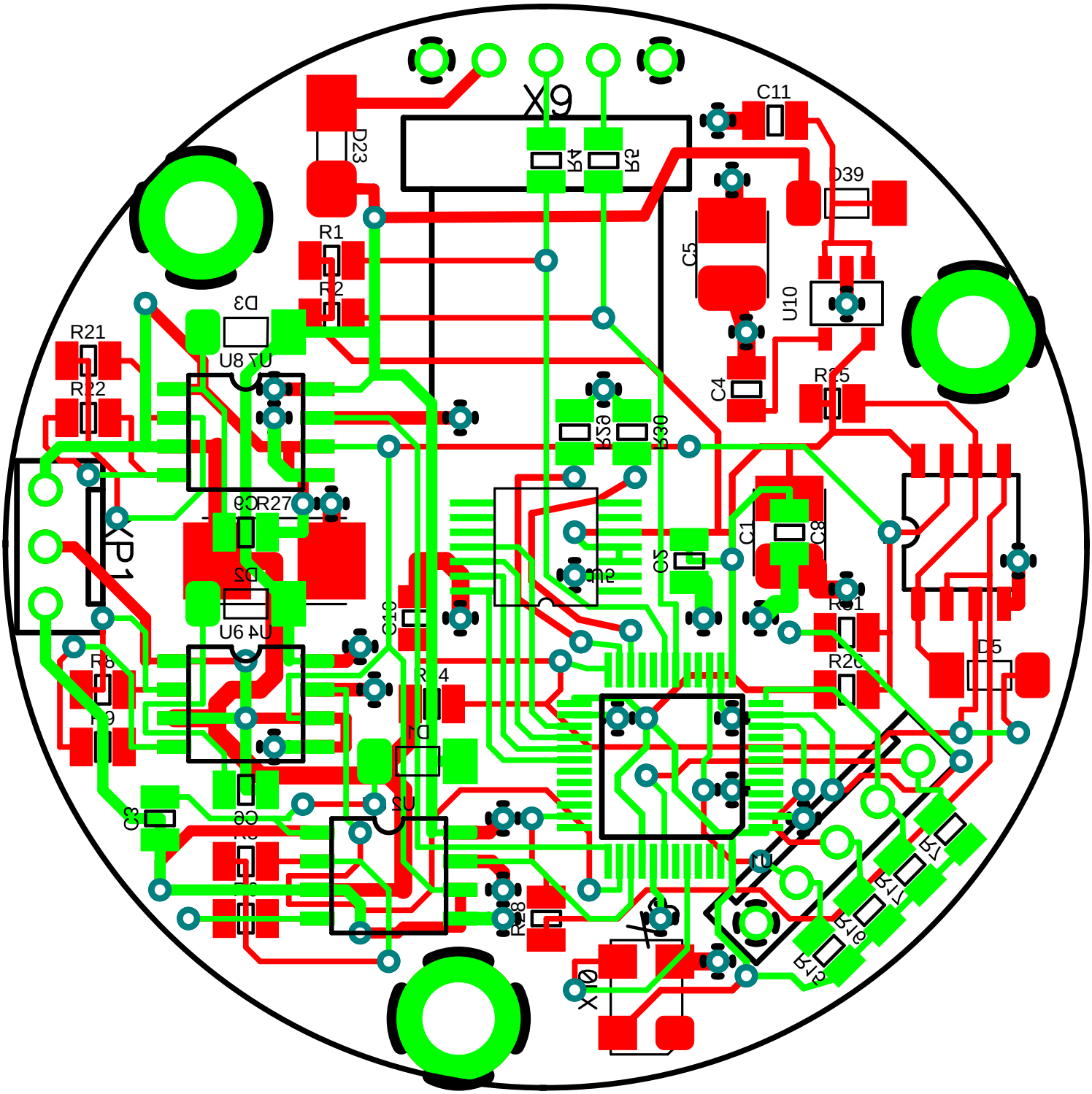

C11
D23
D39
R1
R2
C5
U10
R21
R22
C4
R25
R27
XP1
C1
C8
R31
R26
D5
R8
R9
C3
R28